# ISTRUZIONI D'USO

# AW500

## Carrozzina d'Atletica

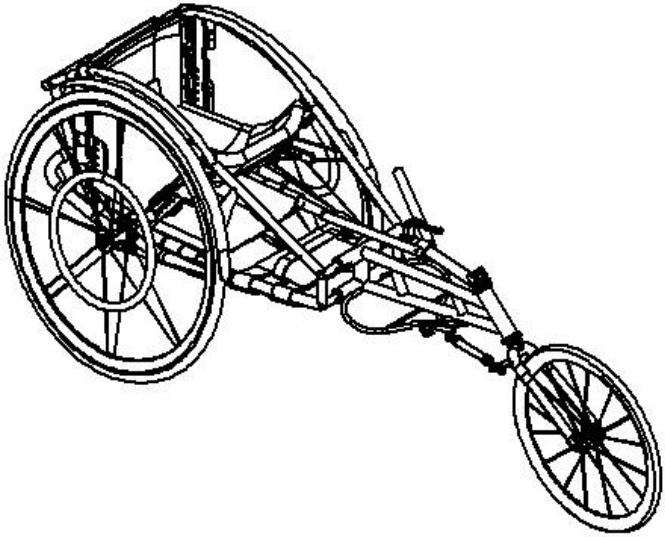

CE

# Sommario

**1. PRESENTAZIONE ..... 4**

1.1 DESCRIZIONE AW500 ..... 4
1.2 CARATTERISTICHE AW500 ..... 5

**2. AVVERTENZE ..... 6**

**3. CONFIGURAZIONE BASE DI FORNITURA ..... 7**

**4. REGOLAZIONI ..... 8**

*4.1 Regolazione della profondità della seduta ..... 8*
*4.1.1 Istruzioni regolazione della larghezza del sedile ..... 8*
*4.2 Istruzioni per la modifica della tipologia di seduta ..... 13*
*4.3 Istruzioni modifica seduta ..... 14*
*4.4 Istruzioni cambio diametro ruota ..... 15*
*4.5 Istruzione regolazione pistone ..... 15*
*4.6 Istruzioni regolazione manubrio e freno ..... 17*

**5. CONSIGLI E RACCOMANDAZIONI PER L'USO ..... 19**

**6. MANUTENZIONE, ISPEZIONI E CONTROLLI ..... 19**

**7. DIFFERENZIAZIONE DEI MATERIALI ..... 20**

**Leggere attentamente quanto riportato su questo manuale prima di effettuare qualunque operazione di regolazione e/o di messa in servizio su questo prodotto.**
**In caso di necessità contattare Decathlon Italia S.R.L. o la ditta costruttrice all'indirizzo di seguito riportato:**

**Ausilio prodotto da:**

**OFF CARR s.r.l.**
Via dell'Artigianato II, 29
35010 Villa del Conte (Padova) Italy
Tel. +39 049 9325733 Fax +39 049 9325734
E-mail: offcarr@offcarr.com http://www.offcarr.com

**Tutti i diritti sono riservati.**

# 1. Presentazione

AW500 è una carrozzina progettata per soddisfare le esigenze di adulti e giovani con handicap motorio che si avvicinano all'atletica.
Realizzata in lega leggera di alluminio, propone un'ampia gamma di regolazioni per essere configurata secondo le esigenze di atleti con diverse patologie ed accompagnarli nello sviluppo e nella loro crescita sportiva, ricreativa ed agonistica.

**È vietato l'utilizzo della carrozzina e di sue componenti per un uso improprio o diverso da quanto previsto in questo manuale.**

## 1.1 Descrizione AW500

La carrozzina AW500 per l'atletica è una carrozzina con telaio regolabile in larghezza, progettata per attività su pista e su strada.
Le ruote posteriori sono da 28", campanate 11° ed hanno un corrimano di 37cm di diametro.
La ruota anteriore è da 20".
Il manubrio è regolabile in profondità ed è munito di una leva freno centrale anch'essa regolabile.
Le tele sono realizzate in modo da permettere varie composizioni di seduta (cap.4.2).

## 1.2 Caratteristiche AW500

- Telaio in lega di alluminio 7020
- Campanatura 11°
- Ruote 28”
- Corrimano 37cm diametro
- Ruota anteriore 20”
- Larghezza seduta: pre-configurata a 30cm e regolabile da 25 a 39cm con step di 1cm
- Distanza asse / schienale 20cm
- Lunghezza telaio (mozzo anteriore / mozzo posteriore) 126cm
- Angolo forcella anteriore 30° rispetto al suolo
- Tela schienale tensionata e regolabile
- Leva direzionale per pista
- Manubrio per maratona
- Freno su ruota anteriore
- Colore telaio antracite opaco
- Portata massima 100 kg

# 2. Avvertenze

Si ricorda all'utilizzatore che un'autovalutazione delle criticità legate alla propria patologia ed alle esigenze posturali specifiche è indispensabile prima di procedere con l'eventuale regolazione ed uso della carrozzina.

**OFFCARR declina ogni responsabilità per eventuali danni causati da un assetto improprio della carrozzina o da caratteristiche della stessa incompatibili con la patologia dell'utente.**

ATTENZIONE! La carrozzina deve essere usata solo per praticare l'attività sportiva per cui è stata progettata o per discipline compatibili, e non per il trasporto di oggetti in generale, o usata in contesti differenti. Potrebbe diventare pericolosa in quanto non provvista di alcuni elementi di sicurezza comuni nelle carrozzine da passeggio come i freni di stazionamento, ecc.

ATTENZIONE! Si prega di avvisare nel caso si verifichino reazioni allergiche causate dal contatto con parti della carrozzina.

ATTENZIONE! Tenere la carrozzina lontana da fonti di calore in quanto non tutti i rivestimenti sono ignifughi.

ATTENZIONE! Non introdurre le dita nei raggi quando la carrozzina è in movimento.

ATTENZIONE! Gonfiare gli pneumatici ad una pressione non superiore a quella indicata sul fianco dello stesso pneumatico. In caso di trasporto aereo si suggerisce di sgonfiare lo pneumatico per evitare sovrapressioni.

# 3. Configurazione base di fornitura

La carrozzina d'atletica AW500 è fornita con una configurazione standard dei parametri variabili e pronta per l'uso.
La carrozzina viene spedita con le ruote posteriori smontate. Per posizionare le ruote posteriori, infilare l'alberino nella ruota e successivamente nell'apposita bussola sul telaio della carrozzina ed avvitarlo con l'apposita chiave.
Si consiglia di controllare la pressione delle ruote prima dell'uso, normalmente regolata a 8,5 BAR. La pressione ottimale di gonfiaggio è riportata anche sulla spalla delle coperture.
Si raccomanda comunque di verificare sempre il corretto inserimento delle ruote di spinta prima di usare la carrozzina, controllando che l'alberino sia opportunamente avvitato e provando a tirare la ruota verso l'esterno.

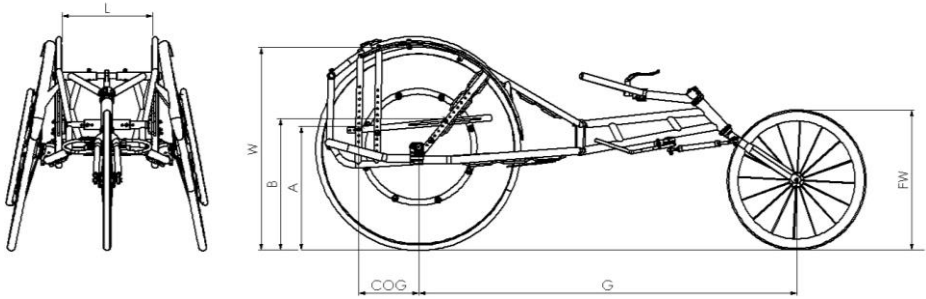


La carrozzina AW500 viene fornita con il seguente assetto:

| | | |
|---|---|---|
| Larghezza seduta: …….. | L | 30 cm |
| Ruote di spinta: …… | W | 28'' |
| Centro di gravità: …… | COG | 20 cm |
| Corrimano gommato: …….…… | Diam. | 37 cm |
| Ruota anteriore: …… | FW | 20 |

I suddetti parametri configurati di default conservano tutti l'intera gamma caratteristica di regolazione.

# 4. Regolazioni

## 4.1 Regolazione della profondità della seduta

Si consiglia di scegliere la larghezza della carrozzina più aderente possibile all'utilizzatore, per favorire l'ergonomia di spinta.
Per il cambio di larghezza è necessario utilizzare:

- la chiave esagonale da 5;
- una chiave a forchetta da 10.

### 4.1.1 Istruzioni regolazione della larghezza del sedile

Per regolare la larghezza della AW500 è necessario seguire i seguenti passaggi:

- togliere le tele ed allentare/togliere le fasce;
- svitare ed estrarre i bulloni: A, B, C, D nella parte anteriore e: E, F, G, H nella parte posteriore, come illustrato in figura;

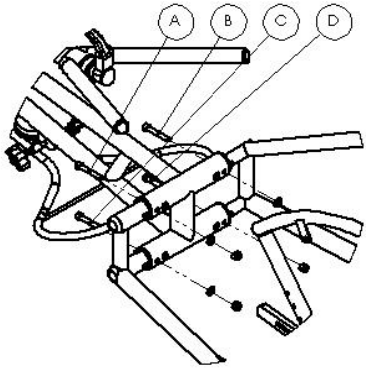


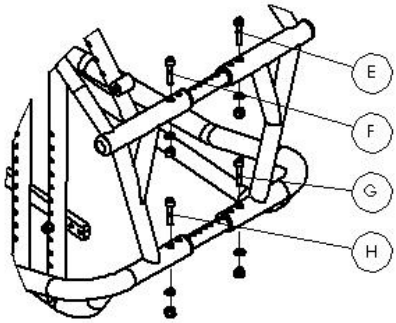

- avvicinare o allontanare le due metà del telaio in modo tale che la misura scelta sia visibile sui tubi di regolazione anteriori e posteriori;

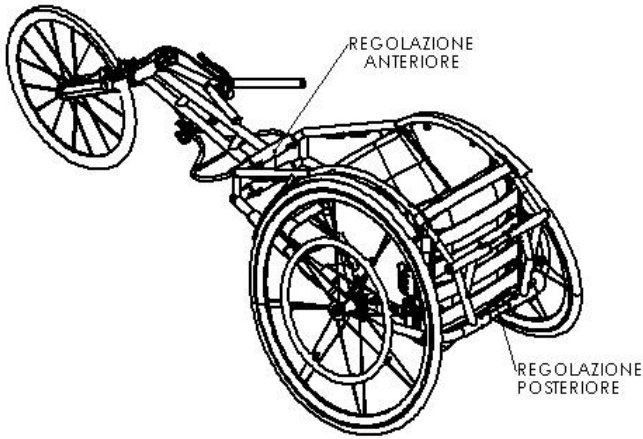


## Regolazione posteriore

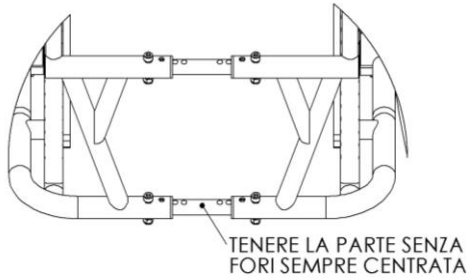


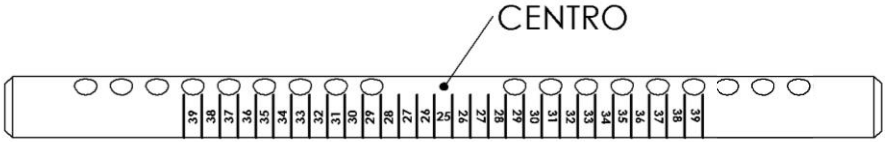

# Regolazione anteriore

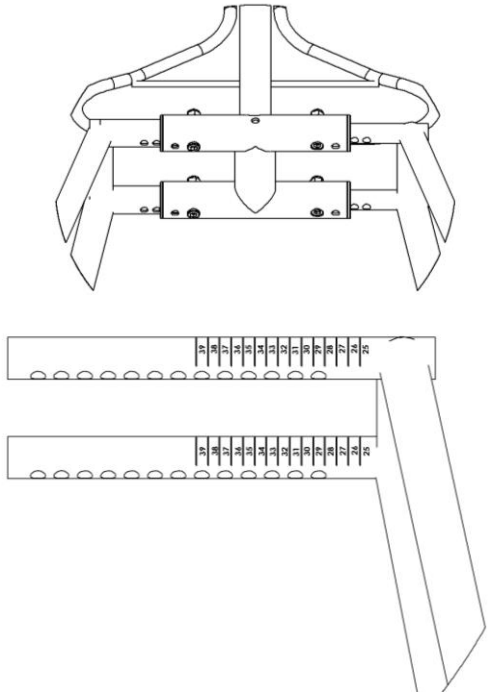

- Allineare per far coincidere i fori F1 o F2 del telaio (F1 per le larghezze pari e F2 per le larghezze dispari) con i perni di regolazione;

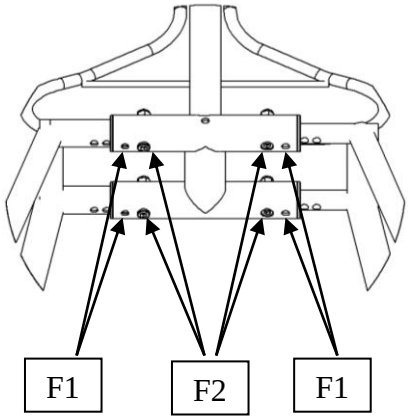


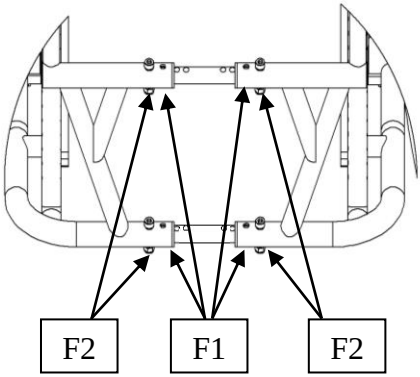

- controllate che la distanza L1 e L2 sia identica per verificare l'esatta esecuzione dei passaggi precedenti

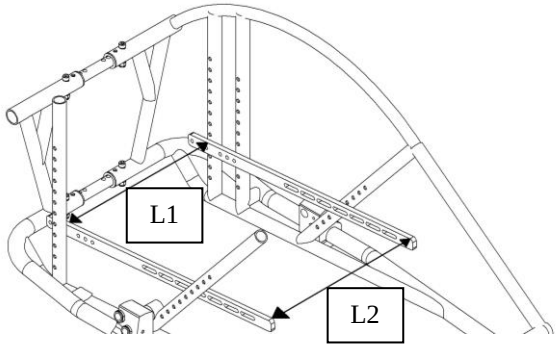


- avvitare i bulloni e sistemare fasce e tele .

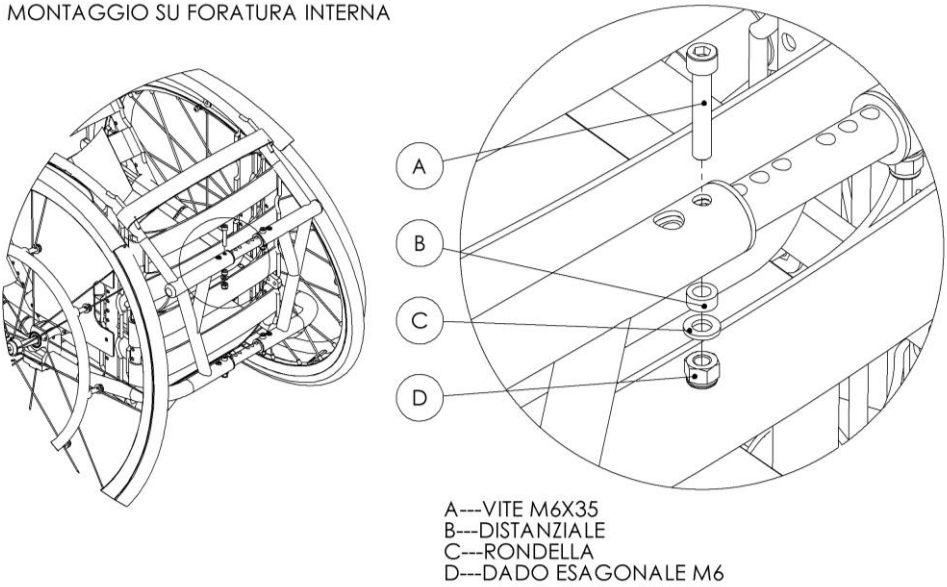

MONTAGGIO SU FORATURA ESTERNA

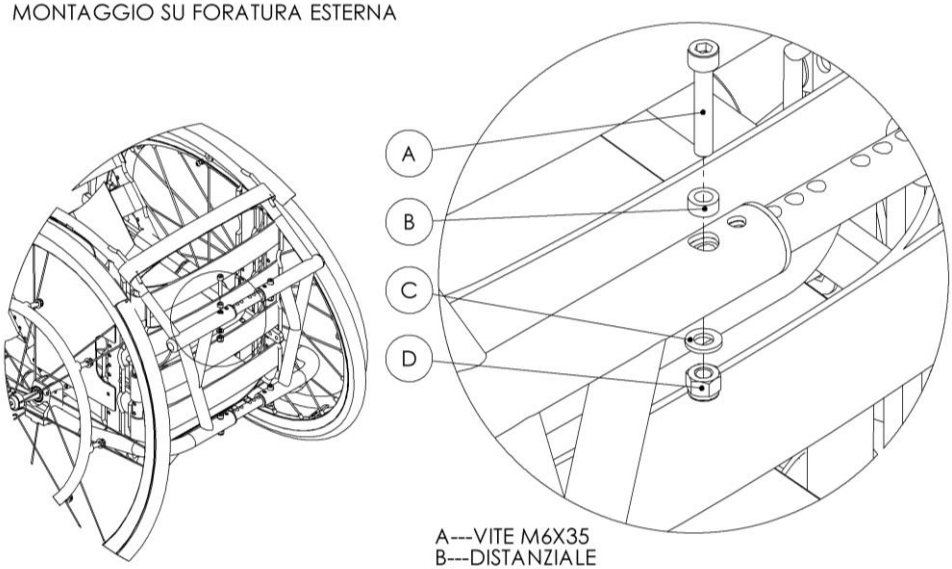


A---VITE M6X35
B---DISTANZIALE
C---RONDELLA
D---DADO ESAGONALE M6

## 4.2 Istruzioni per la modifica della tipologia di seduta

Le tele della carrozzina AW500 sono state progettate per consentire più tipologie di seduta.
Di seguito due esempi di seduta 1 (fig.2.1) e seduta 2 (fig.2.2):

Fig.2.1

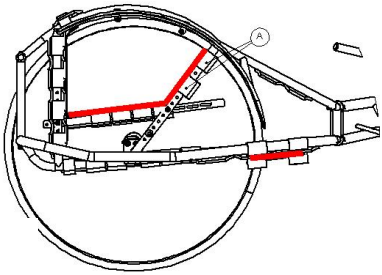


Fig.2.2

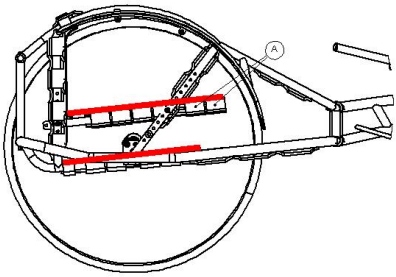


La seduta 1 (di serie) permette all'atleta di avere una posizione con le ginocchia vicine al petto e i piedi sulla pedana.
La seduta 2 permette all'atleta di posizionare le gambe sotto al sedile.
Per passare da una configurazione all'altra è necessario:

- alzare le tele seduta;
- spostare le 2 fasce indicate con la lettera A come su figura;
- riposizionare le tele seduta.

## 4.3 Istruzioni modifica seduta

La carrozzina AW500 permette la modifica della seduta sia in inclinazione che in altezza. Tale operazione necessita:

- una chiave da 4;
- una chiave a forchetta da 10.

Svitare le viti B come da figura, alzate o abbassate la riga di seduta in base all'esigenza dell'atleta, riavvitate le viti ed eseguite la stessa operazione sul lato opposto.
Per ottenere un posizionamento posteriore più preciso è possibile usare anche la foratura RB.

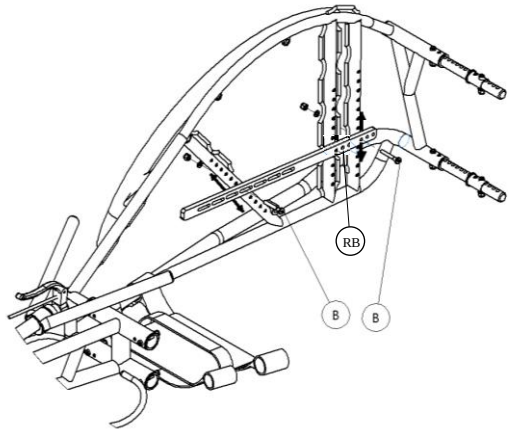

## 4.4 Istruzioni cambio diametro ruota

La carrozzina AW500 oltre alle ruote di diametro 28” (di serie), prevede la predisposizione per ruote di diametro 26”.
Per montare le ruote da 26” è necessaria una chiave esagonale da 6.
Smontare le ruote da 28”, estrarre l’asse, inserirlo nelle ruote da 26” ed avvitarlo nell’apposita bussola.

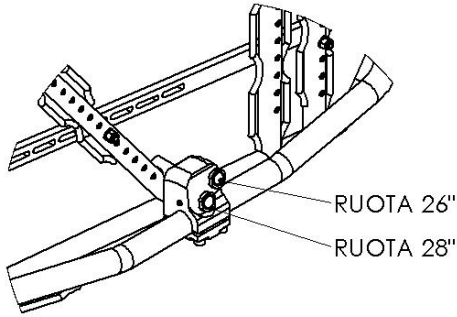


## 4.5 Istruzione regolazione pistone

La carrozzina AW500 è dotata di un pistone di stabilizzazione sterzo che può essere montato in 3 posizioni:

POSIZIONE 1

POSIZIONE 2

POSIZIONE 3

Per poter cambiare da una posizione all'altra basta svitare la vite A, scegliere la posizione desiderata e reinserire la vite.

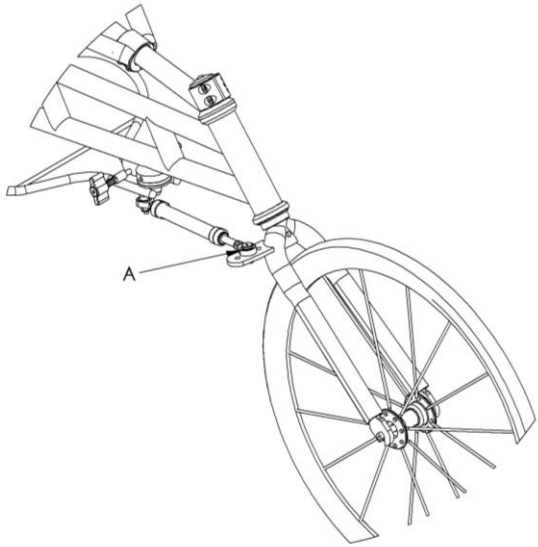


Il componente A, il TELAIO e la FORCELLA devono essere paralleli; se ciò non fosse si consiglia di eseguire la calibrazione del pistone:

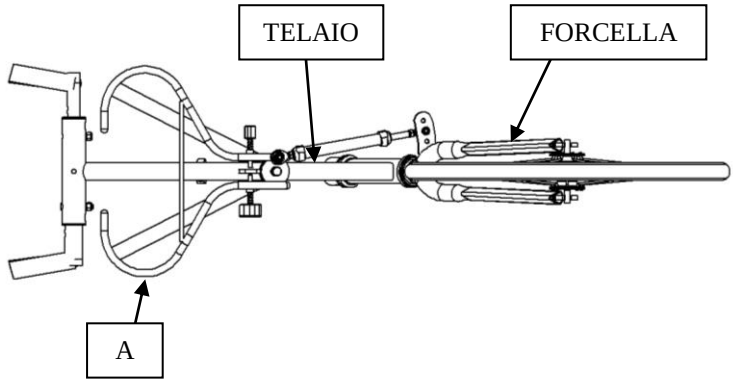

- Allentare dadi D1;
- Svitare o avvitare la testa del pistone T1 o T2 per allungarlo o accorciarlo;
- Fissare i dadi D1.

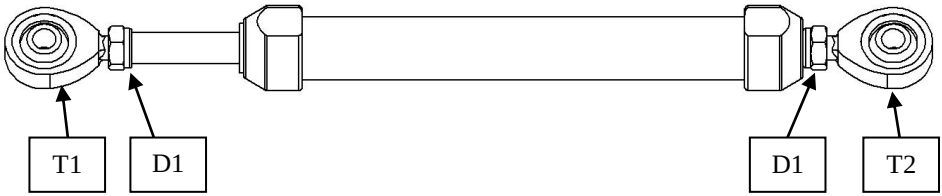


## 4.6 Istruzioni regolazione manubrio e freno

La carrozzina AW500 possiede un manubrio ed un freno regolabili in profondità.
Per la regolazione del manubrio:

- Allentare viti A;
- Posizionarlo come desiderato;
- Fissare viti A.

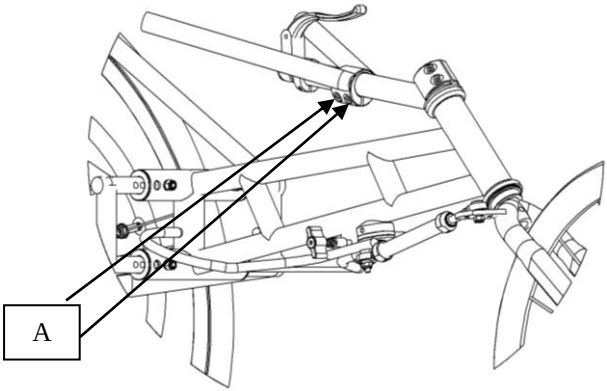

Per regolazione freno:

- Allentare vite B;
- Posizionare il freno come desiderato;
- Fissare vite B.

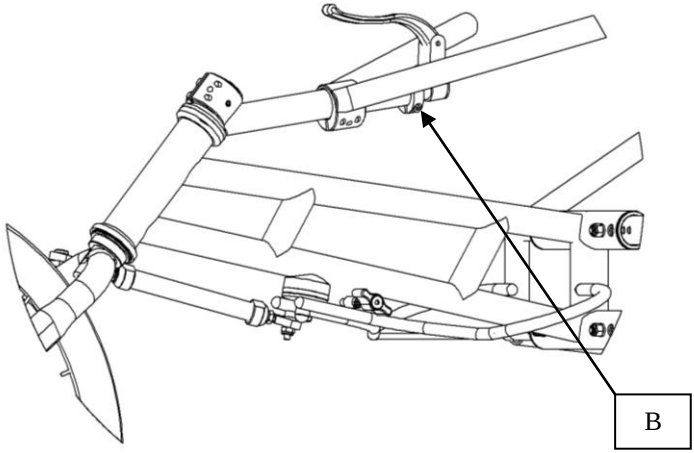

# 5. Consigli e raccomandazioni per l'uso

- Controllare frequentemente la pressione delle ruote.
- Assicurarsi sempre del corretto fissaggio delle ruote posteriori prima di ogni utilizzo.
- Assicurarsi sempre dell'efficienza del funzionamento del freno.
- Eseguire periodicamente un controllo di serraggio viti.

# 6. Manutenzione, ispezioni e controlli

La carrozzina va controllata regolarmente per assicurare efficienza e sicurezza. Manutenzioni inefficaci e l'uso improprio dell'ausilio potrebbero provocare danni e lesioni a persone o cose.
Non vi è evidente pericolo di lesioni personali durante l'utilizzo della carrozzina in quanto la stessa è stata progettata per ridurre i rischi accidentali durante l'uso o la preparazione all'uso, tuttavia trattandosi di un prodotto per praticare determinate discipline sportive, potrebbe diventare pericolosa se usata in contesti differenti.

Settimanalmente:

- Controllare la pressione degli pneumatici. Ogni copertura riporta sulle fasce laterali la massima pressione per cui sono state progettate. Uno pneumatico sgonfio pregiudica la scorrevolezza della carrozzina.
- Verificare il corretto serraggio degli alberini, tenerli puliti e se necessario ungere i perni e le bussole con un po' di lubrificante.

Trimestralmente:

- Controllare il fissaggio delle viti.
- Verificare l'usura della ruote; un'eccessiva usura potrebbe causare una perdita di aderenza e causare danni alla camera d'aria.
- Verificare l'efficienza dei cuscinetti e dello stabilizzatore di sterzo anteriore.
- Lubrificare le parti in movimento come gli alberini e le sedi dello sterzo.
- Si consiglia di usare olio siliconico, che è efficiente e non sporca.

# 7. Differenziazione dei materiali

Le carrozzine sono realizzate utilizzando i seguenti materiali:
alluminio, acciaio, resine poliuretaniche e termoindurenti, altri materiali compositi.
La suddivisione e lo smaltimento di detti materiali devono avvenire nel rispetto delle vigenti disposizioni di legge.

**I prodotti AW500 soddisfano la Direttiva 93/42/CEE aggiornata con la Direttiva 2007/47/CE.**

*OFF CARR s.r.l. si riserva il diritto di apportare miglioramenti e/o modifiche ai propri prodotti senza preavviso rispettando comunque l'idoneità dell'ausilio, i termini di garanzia contrattuali e la disponibilità delle parti di ricambio secondo i termini di legge.*